AREA DI STAMPA*

M_523

Tomek Art. Glow

320 ml / h: 95 mm / Ø 81 mm

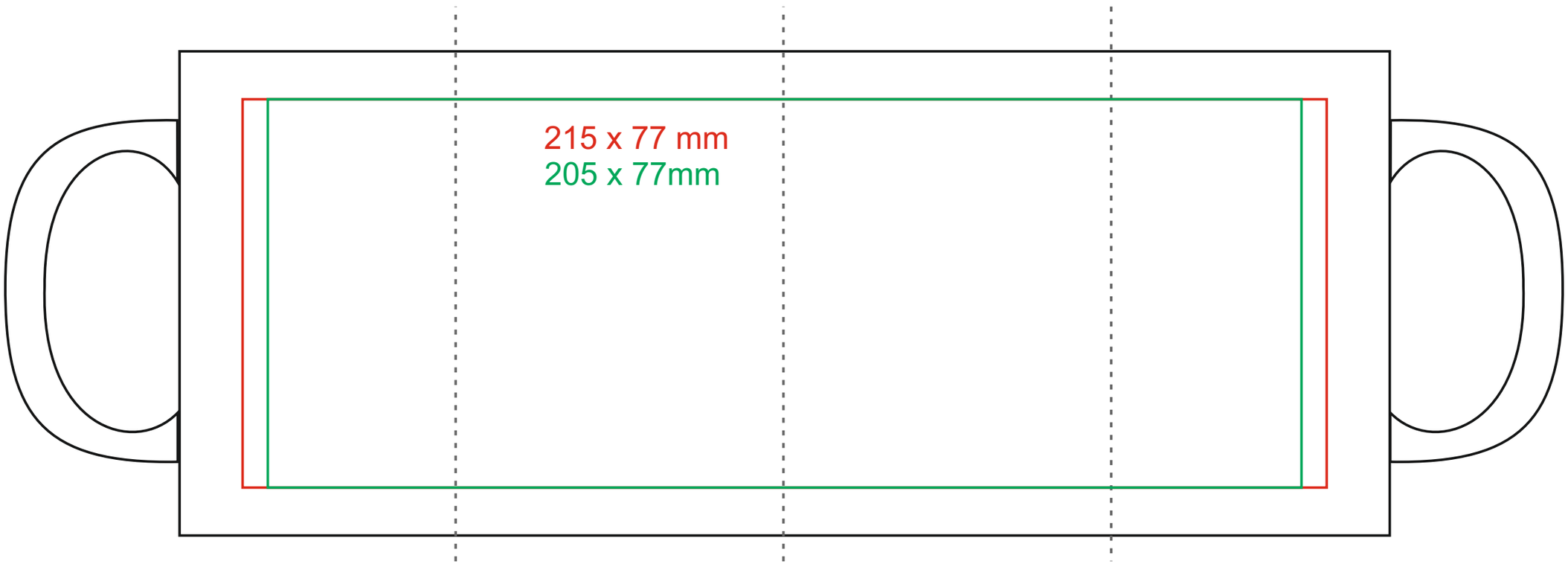

Come preparare il materiale di stampa?

significato

Master Sublimation

Smart Sublimation

porcelne BY MAXIM